105年全國總統盃射箭錦標賽

公開男子組 團體對抗賽

名次	單位
1	國立體育大學A隊
2	國立台灣體育運動大學A隊
3	國家訓練中心
4	輔仁大學
5	中正大學A隊
6	國立新竹高商
7	臺北市立大學
8	永豐高級中學

1/8

1	1931	國立體育大學A隊	郭翎羽 陳界綸 陳亮勳	1	18
16	0	bye	0 0 0		19
9	1818	國立竹北高中	劉晉君 廖彥瑋 陳昌楓	0	22
8	1842	中正大學A隊	彭國瑋 黃子權 張書齊	6	23
5	1875	輔仁大學	張偉祥 魏敬倫 彭彥通	6	26
12	1777	國立埔里高工A隊	劉宗霖 陳柏盛 陳議醇	0	27
13	1741	國立暨南國際大學	張淞淇 張宸維 石祐誠	0	30
4	1892	永豐高級中學	余浚成 楊凱安 游輝彥	6	31

1/4

國立體育大學A隊	郭翎羽 陳界綸 陳亮勳	5	18
中正大學A隊	彭國瑋 黃子權 張書齊	4	19
輔仁大學	張偉祥 魏敬倫 彭彥通	6	22
永豐高級中學	余浚成 楊凱安 游輝彥	0	23

1/2

國立體育大學A隊	郭翎羽 陳界綸 陳亮勳	6	34
輔仁大學	張偉祥 魏敬倫 彭彥通	0	35

金牌戰

國立體育大學A隊	郭翎羽 陳界綸 陳亮勳	5	T27 42
國立台灣體育運動大學A隊	劉晏辰 郭品宏 葉新維	4	T26 43
輔仁大學	張偉祥 魏敬倫 彭彥通	0	42
國家訓練中心	李忠桓 田剛 彭士誠	6	43

	1/8					1/4				1/2			
3	1910	國立台灣體育運動大學A隊	劉晏辰 郭品宏 葉新維	5	34	國立台灣體育運動大學A隊	劉晏辰 郭品宏 葉新維	6	26	國立台灣體育運動大學A隊	劉晏辰 郭品宏 葉新維	6	38
14	1685	國立清華大學	黃奕 劉晉齊 林明良	1	35								
11	1808	湖口高級中學A隊	彭國豪 廖子豪 薛宇辰	4	38	國立新竹高商	陳嗣濠 宋皓凱 游子麟	2	27				
6	1855	國立新竹高商	陳嗣濠 宋皓凱 游子麟	5	39								
7	1847	新北市明德高中	李俊廷 李家丞 詹維凱	1	42	臺北市立大學	李宗旻 劉冠增 許桓綸	1	30	國家訓練中心	李忠桓 田剛 彭士誠	2	39
10	1810	臺北市立大學	李宗旻 劉冠增 許桓綸	5	43								
15	1588	彰化縣田中高中	盧睿明 張辰安 謝政謙	0	46	國家訓練中心	李忠桓 田剛 彭士誠	5	31				
2	1919	國家訓練中心	李忠桓 田剛 彭士誠	6	47								

T22

T25

國立台灣體育運動大學A隊	

裁判長：　　競賽組：　　紀錄組：

105年全國總統盃射箭錦標賽

公開女子組 團體對抗賽

名次	單位
1	國立體育大學A隊
2	國立台灣體育運動大學
3	永豐高級中學
4	新北市明德高中
5	彰化縣田中高中
6	
7	
8	

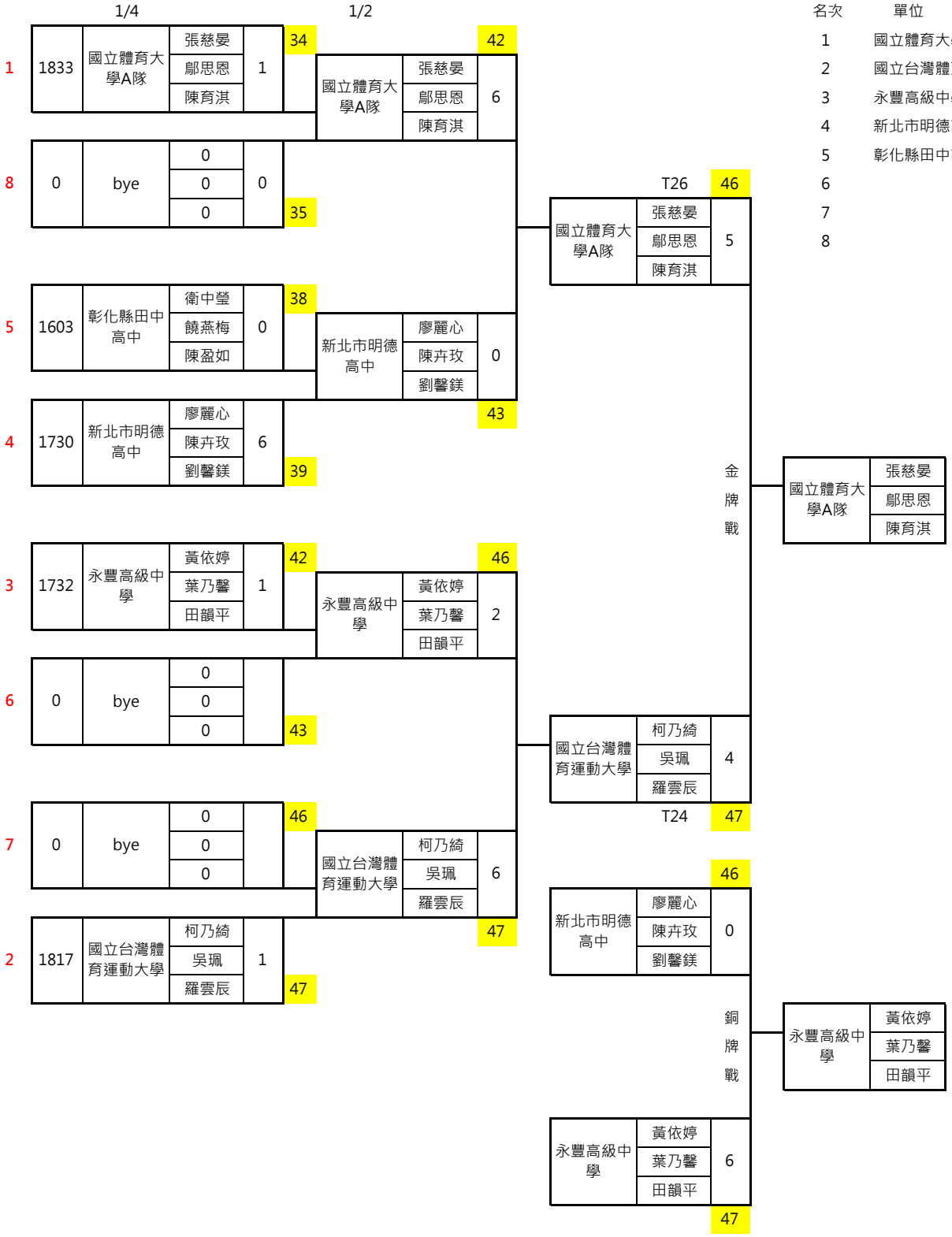

裁判長：　　競賽組：　　紀錄組：

105年全國總統盃射箭錦標賽

公開組 混雙對抗賽

名次	單位
1	特力屋職業射箭隊
2	國立台灣體育運動大學
3	永豐高級中學
4	新北市明德高中
5	湖口高級中學
6	中正大學
7	國立體育大學A隊
8	臺北市麗山高中

1/8

1	1305	特力屋職業射箭隊	郭振維 / 楊念綉	1	18
16	0	bye	0 / 0		19
9	1132	彰化縣田中高中	謝政謙 / 饒燕梅	0	22
8	1169	臺北市麗山高中	蔣庚諭 / 柯瑋瀅	6	23
5	1229	新北市明德高中	李俊廷 / 廖麗心	1	26
12	0	bye	0 / 0		27
13	0	bye	0 / 0		30
4	1271	國立體育大學A隊	鄔思恩 / 方聖皓	1	31
3	1272	國立台灣體育運動大學	柯乃綺 / 郭品宏	1	34
14	0	bye	0 / 0		35
11	1084	國立埔里高工	傅羽妏 / 陳柏盛	4	38
6	1191	中正大學	周栗聿 / 黃子權	5	39
7	1176	湖口高級中學	彭歆芸 / 廖子豪	6	42
10	1105	新北市秀峰高中	黃昱宸 / 王晴雯	2	43
15	0	bye	0 / 0		46
2	1280	永豐高級中學	游輝彥 / 田韻平	1	47

1/4

特力屋職業射箭隊	郭振維 / 楊念綉	6	34
臺北市麗山高中	蔣庚諭 / 柯瑋瀅	0	35
新北市明德高中	李俊廷 / 廖麗心	6	38
國立體育大學A隊	鄔思恩 / 方聖皓	0	39
國立台灣體育運動大學	柯乃綺 / 郭品宏	6	42
T15 中正大學	周栗聿 / 黃子權	2	43
T19 湖口高級中學	彭歆芸 / 廖子豪	3	46
永豐高級中學	游輝彥 / 田韻平	5	47

1/2

特力屋職業射箭隊	郭振維 / 楊念綉	6	42
新北市明德高中	李俊廷 / 廖麗心	2	43
國立台灣體育運動大學	柯乃綺 / 郭品宏	6	46
永豐高級中學	游輝彥 / 田韻平	0	47

金牌戰

特力屋職業射箭隊	郭振維 / 楊念綉	5	42
國立台灣體育運動大學	柯乃綺 / 郭品宏	3	43

銅牌戰

T13 新北市明德高中	李俊廷 / 廖麗心	4	46
T14 永豐高級中學	游輝彥 / 田韻平	5	47

冠軍

國立台灣體育運動大學	柯乃綺 / 郭品宏

裁判長：　　競賽組：　　紀錄組：

105年全國總統盃射箭錦標賽

大專男子組 團體對抗賽

名次	單位
1	國立臺灣師範大學
2	國立台灣體育運動大學
3	國立體育大學A隊
4	臺北市立大學
5	東華大學
6	輔仁大學
7	中正大學
8	國立清華大學

1/4 T28

1	1983	國立體育大學A隊	王厚傑 羅偉旻 高浩文	5	18
8	1868	東華大學	林大程 張主安 馬煜軒	4	19
5	1922	國立清華大學	東子洋 賴郁勝 李金糖	0	22
4	1941	國立台灣體育運動大學	曾偉豪 葉佐彥 歐治邦	6	23
3	1947	國立臺灣師範大學	魏均珩 洪晟皓 劉俊廷	6	26
6	1911	中正大學	張誌清 吳晨聖 饒廷宇	0	27
7	1901	輔仁大學	張弘毅 黎萬康 陳信夫	2	30
2	1951	臺北市立大學	龍文昱 羅正偉 韓勻謙	6	31

1/2

國立體育大學A隊	王厚傑 羅偉旻 高浩文	4	18
國立台灣體育運動大學	曾偉豪 葉佐彥 歐治邦	5	19
國立臺灣師範大學	魏均珩 洪晟皓 劉俊廷	5	22
臺北市立大學	龍文昱 羅正偉 韓勻謙	3	23

T29

T26

T29, 近靶心

國立台灣體育運動大學	曾偉豪 葉佐彥 歐治邦	2	34
國立臺灣師範大學	魏均珩 洪晟皓 劉俊廷	6	35
國立體育大學A隊	王厚傑 羅偉旻 高浩文	5	34
臺北市立大學	龍文昱 洪晟皓 韓勻謙	1	35

金牌戰

國立臺灣師範大學	魏均珩 洪晟皓 劉俊廷

銅牌戰

國立體育大學A隊	王厚傑 羅偉旻 高浩文

裁判長：　　競賽組：　　紀錄組：

105年全國總統盃射箭錦標賽

大專女子組 團體對抗賽

名次	單位
1	臺北市立大學
2	國立台灣體育運動大學
3	國立體育大學A隊
4	中華大學
5	國立暨南國際大學
6	中正大學
7	國立清華大學
8	國立臺灣師範大學

1/4

1	1941	國立體育大學A隊	林佳恩 林昱萱 林芝渝	6	34
8	1637	國立臺灣師範大學	雷千瑩 劉俞均 曾鈺涵	0	35
5	1781	國立暨南國際大學	林昭儀 王綺 余晨瑄	3	38
4	1828	國立台灣體育運動大學	陳信伶 曾珈慈 張嘉純	5	39
3	1873	臺北市立大學	常羽翰 熊梅茜 胡嘉伶	6	42
6	1771	中正大學	陳欣宜 涂琇雯 高瑄徽	0	43
7	1705	國立清華大學	李芳宜 彭彥婷 林明潔	0	46
2	1924	中華大學	林詩嘉 譚雅婷 吳佳鴻	6	47

1/2

26	國立體育大學A隊	林佳恩 林昱萱 林芝渝	4
T24			
T26	國立台灣體育運動大學	陳信伶 曾珈慈 張嘉純	5
27			
30	臺北市立大學	常羽翰 熊梅茜 胡嘉伶	5
T29			
T25	中華大學	林詩嘉 譚雅婷 吳佳鴻	4
31			

38	國立台灣體育運動大學	陳信伶 曾珈慈 張嘉純	3
39	臺北市立大學	常羽翰 熊梅茜 胡嘉伶	5
38	國立體育大學A隊	林佳恩 林昱萱 林芝渝	5
39	中華大學	林詩嘉 熊梅茜 吳佳鴻	3

金牌戰	臺北市立大學	常羽翰 熊梅茜 胡嘉伶
銅牌戰	國立體育大學A隊	林佳恩 林昱萱 林芝渝

裁判長：　　競賽組：　　紀錄組：

105年全國總統盃射箭錦標賽

大專組 混雙對抗賽

1/4

1	1338	國立體育大學A隊	高浩文 / 林佳恩	6	18
8	1228	國立暨南國際大學	顏孝庭 / 林昭儀	0	19
5	1280	國立清華大學	李金糖 / 李芳宜	3	22
4	1281	國立臺北大學	陳緯杰 / 藍翊禎	5	23
3	1297	臺北市立大學	羅正偉 / 熊梅茜	6	26
6	1267	中正大學	饒廷宇 / 涂琇雯	0	27
7	1263	國立台灣體育運動大學	葉佐彥 / 曾珈慈	0	30
2	1338	國立臺灣師範大學	魏均珩 / 雷千瑩	6	31

1/2

國立體育大學A隊	高浩文 / 林佳恩	5	34
國立臺北大學	陳緯杰 / 藍翊禎	3	35
臺北市立大學	羅正偉 / 熊梅茜	3	38
國立臺灣師範大學	魏均珩 / 雷千瑩	5	39

國立體育大學A隊	高浩文 / 林佳恩	5	34
國立臺灣師範大學	魏均珩 / 雷千瑩	3	35
國立臺北大學	陳緯杰 / 藍翊禎	2	38
臺北市立大學	羅正偉 / 熊梅茜	6	39

名次	單位
1	國立體育大學A隊
2	國立臺灣師範大學
3	臺北市立大學
4	國立臺北大學
5	國立清華大學
6	中正大學
7	國立台灣體育運動大學
8	國立暨南國際大學

競賽組：　　紀錄組：